372 a ZF

I. Litra ZF. Nr. 500011.

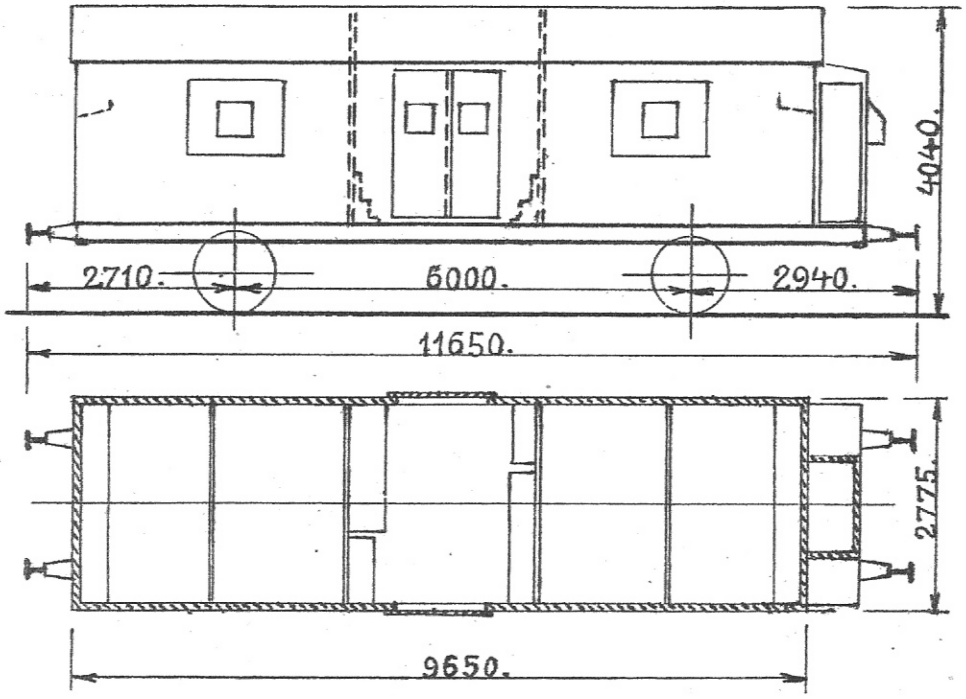

1926. Wismar.

Ejer: P. Christensen, Kolding.
I Vognen maa befordres: Levende Fisk i Vognladninger samt brugt Emballage eller beskadiget Gods, der tilbagesendes, hidrørende fra disse Godsforsendelser.
Vognen er paamalet Ejerens Navn og desuden: „Maa befordre levende Fisk".
Hjemsted: „Kolding".

Last 12300 kg.
Bundfl. 26,0 m².
Tara ca. ~~16700 kg~~.
Trykluftbremse.
Skruebremse.
Nødbremseindretning.
Varmeledning.
(Opvarmning af Ledsagerrummet).
Tyske Slutsignalholdere.
2 Beholdere à 6150 l hver
21 Iltflasker
Tara 17200 kg uden vandvand i Beholderne

Ejer . . . . . : P. Christensen, Kolding.

Driftperiode . . . . . : .1933 - 1941.

Oprindelig Litra . . . . : Eva ? DR. Berlin 531 052 P. 1926 - 1933.

Tidligere Litra . . . . . :

Senere Litra . . . . . :

UIC Litra . . . . . :

Byggeår/sted . . . . . : 1926. Wagenbau. Wismar.

Byggenummer . . . . . :

Tilgået . . . . . : 3. Kvartal 1933.

Udgået . . . . . : 1941. Firma ændret til Dansk Andels Ørredeksport. Samme litra og nummer.

Aksel/tap afstand . . . . : 5000 mm.

Lop. . . . . . : 11650 mm.

Bundflade . . . . . : 26 m^2.

Last . . . . . : 12300 kg. (1933)

Tara . . . . . : 16700 Kg. (1933) 17200 kg. (1936)

Bremser . . . . . : TB. (G) S. P.

Varme . . . . . : L. Dampvarmeledning til opvamning af ledsagerrum.

Hjemsted . . . . . : Kolding.

Værksted område . . . : Aarhus.

Bemærkninger . . . . . : Vognen er påmalet ejerens navn. I vognen må befordres: Levende fisk samt brugt emballage eller beskadiget gods, der tilbagesendes og som hidrører fra disse forsendelser.

3. kvartal 1933. Ny vogn.
2. kvartal 1935. Har nu 2 vandbeholdere á 6150 liter = 12300 liter. Tara incl 21 iltflasker 17200 kg.

Ejer . . . . . : D.A.Ø. Dansk Andels Ørredeksport.

Driftperiode . . . . . : .1941 - 1963.

Oprindelig Litra . . . . : Eva ? DR. Berlin 531 052 P. 1926 - 1933.

Tidligere Litra . . . . . :

Senere Litra . . . . . :

UIC Litra . . . . . :

Byggeår/sted . . . . . : 1926. Wagenbau. Wismar.

Byggenummer . . . . . :

Tilgået . . . . . : 1941.

Udgået . . . . . : 1963. Solgt til Stålvalseværket i Frederiksværk.

Aksel/tap afstand . . . . : 5000 mm.

Lop. . . . . . : 11650 mm.

Bundflade . . . . . : 26 m^2.

Last . . . . . : 13500 kg. (1950) 14300 kg. (1954) 15000 kg. (1958)

Tara . . . . . : 17200 kg. (1941) 17500 kg. (1950) 18300 kg (1954) 17900 kg. (1958)

Bremser . . . . . : TB. (G) S. RS. P.

Varme . . . . . : L. Dampvarmeledning til opvamning af ledsagerrum.

Hjemsted . . . . . : Lunderskov.

Værksted område . . . : Aarhus.

Bemærkninger . . . . . : Vognen er påmalet ejerens navn. I vognen må befordres: Levende fisk samt brugt emballage eller beskadiget gods, der tilbagesendes og som hidrører fra disse forsendelser.

1. kvartal 1950. Har nu fået 6 beholdere á 2250 liter = 13500 liter. P nødbremsetræk monteret, Tara 17500 kg. Last 13500 kg.
1. kvartal 1954. S ændret til RS. Tara 18300 kg. Last 14300 kg.
2. kvartal 1958. Har nu 4 beholdere á 3450 liter = 13800 liter. Tara 17900 kg. last 15000 kg.

Det ene af to kendte foto af ZF 500 011. Det var en typisk tysk vogn, tag, døre, lemme, hjørneforstærkninger m. m. vidner klart om om tysk byggestil fra 20érne og 30érne. Den var sammen ZF 500 071 I, også en tysk vogn, de to eneste fisketransoprtvogne med tagventiler. Billedet viser tydeligt, hvor på vognen, der var problemer med vand og træ sammen. De mørke brædder er udskiftede, hvilket var noget der skete forholdsvis ofte på ZF vognene. Vejen 1951.
Foto.: P.E. Clausen. Arkiv.: DMJK.

Her har jeg forsøgt at gøre fotoet lidt skarpere.

Et desværre meget uskarpt foto (det er meget forstørret) af ZF 500 011. i Vejen 1961. Der er kommet et underhængt gasskab til, taget har til gengæld mistet alle ventilerne.
Foto.: Hans Gerner Christiansen.

Ejer . . . . . : Dansk Andels Ørredeksport, Kolding.

Driftperiode . . . . . : 1942 - 1960.

Oprindelig Litra . . . . : IA 19 210. 1941 - 1942.

Tidligere Litra . . . . . :

Senere Litra . . . . . : IAL 19 210. 1960 - 1966.

UIC Litra . . . . . :

Byggeår/sted . . . . . : 1941. Scandia.

Byggenummer . . . . . :

Tilgået . . . . . : 3. Kvartal 1942. Lejet af DSB.

Udgået . . . . . : 3. Kvartal 1960. Lejemål ophørt, tilbageført til DSB.

Aksel/tap afstand . . . . : 6000 mm.

Lop. . . . . . : 9260 mm.

Bundflade . . . . . : 21,3 m^2.

Last . . . . . : 13300 kg.

Tara . . . . . : 16600 kg.

Bremser . . . . . : Tb.(G & P) H. P.

Varme . . . . . : L. Dampvarmeledning til opvamning af ledsagerrum.

Hjemsted . . . . . : Lunderskov.

Værksted område . . . : Aarhus.

Bemærkninger . . . . . : Vognen er påmalet ejerens navn. I vognen må befordres: Levende fisk samt brugt emballage eller beskadiget gods, der tilbagesendes og som hidrører fra disse forsendelser.

3. kvartal 1943. Ny vogn, ex. DSB IA 19 210.
3. kvartal 1951. Tara 14900 kg.
4. kvartal 1954. 4 beholdere á 3150 liter Tara 16600 kg. Last 13300 kg.
3. kvartal 1960. Lejemål ophørt, tilbageført til DSB IAL 19 210.

DANSKE JERNBANERS RULLENDE MATERIEL	DSB	1:87 tegning Side: 01.	ZF 500 071 II

Tegner.: Henning Orlowicz.

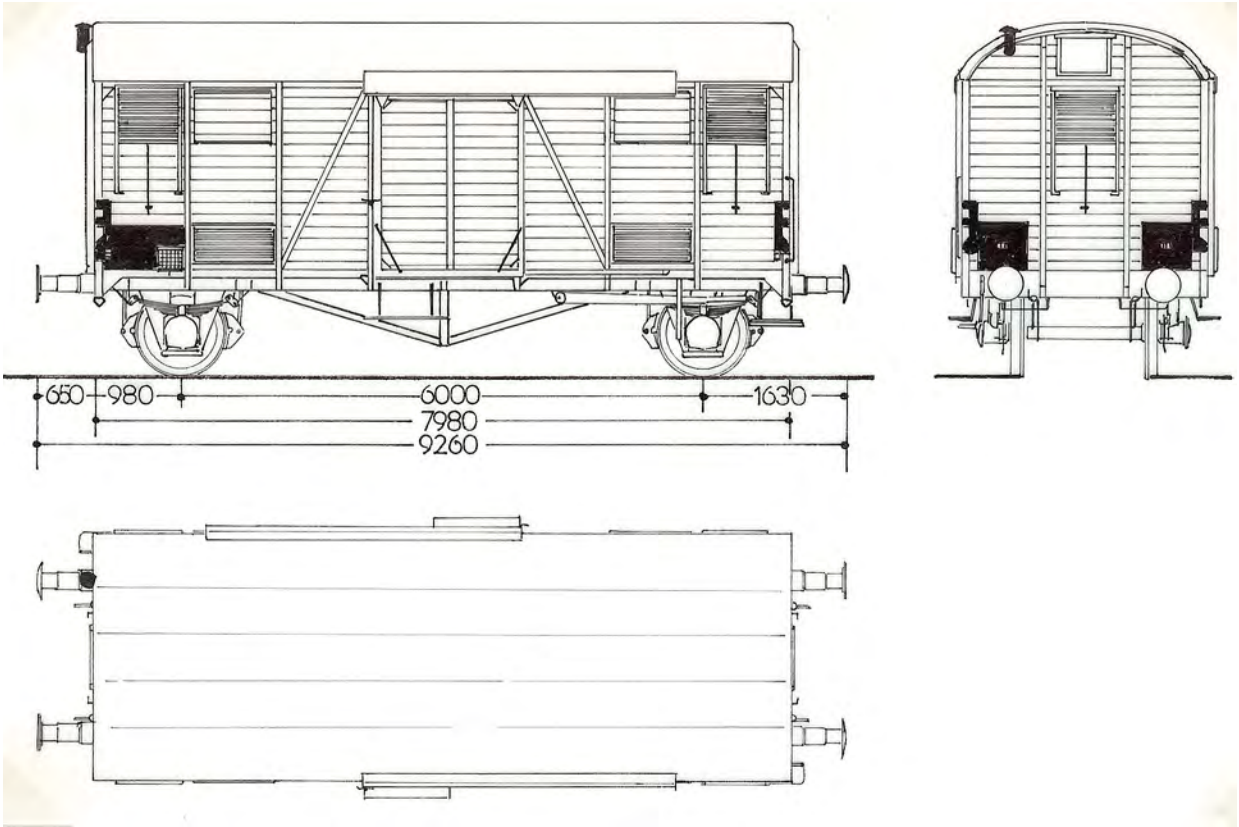

Ikke alle ZF vogne blev ombygget lige meget, når de kom fra IA vogne, ZF 500 071 fik f.eks. Kun en ventilationslem udskiftet til et vindue, i hver side - af hensyn til vognledsageren, så selvfølgelig 2 læsselemme på hver side og en skorsten til kakkelovnen, sådan nogenlunde gennemsnittet af hvad der blev gjort udvendigt, på vognene. ZF 500 071 var sammen med ZF 500 073 og ZF 500101 de eneste vogne fra IA familien med håndbremse. Vognen til højre er ZF 500 072 og vognen til venstre er særdeles interessant, formodentlig er det ZF 500 061 (ex QRB 36 335) da den også havde hjemsted i Lunderskov, hvor dette foto er taget i 1951. Det passer fint med at ZF 500 061 først mister bremsehuset i 1952. Det kan også være ZF 500 041, men da den hørte til i Vejle, tror jeg mest på ZF 500 061. Uanset hvilket nummer det er - så er det kun det andet foto af Q vognene i rollen som ZF vogn. Hvorfor f..... gik han ikke de få skridt til venstre og trykkede på knappen ??

Foto.: Poul Egon Clausen. Arkiv.: DMJK.

DANSKE JERNBANERS RULLENDE MATERIEL	DSB	1:87 tegning Side: 01.	ZF 500 072 A

Tegner.: Henning Orlovicz.

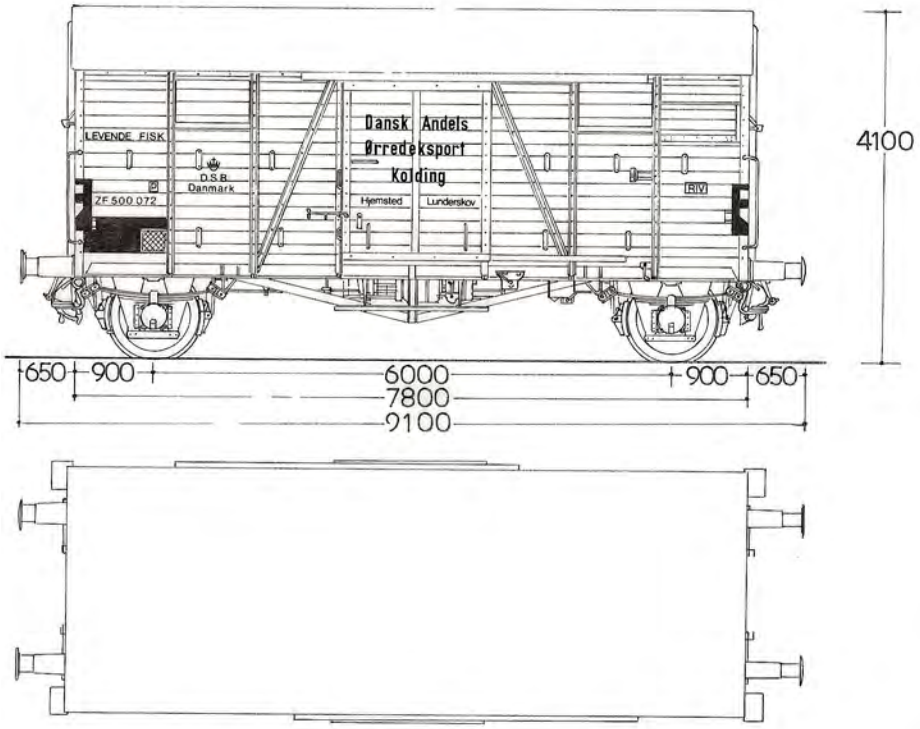

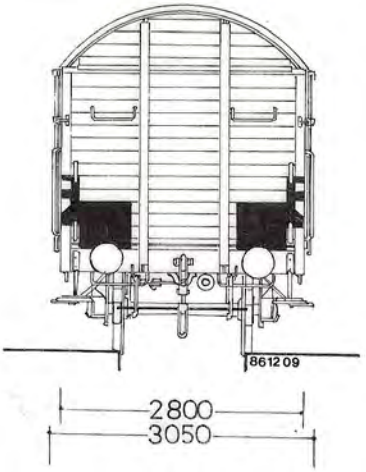

Ejer . . . . . : Dansk Andels Ørredseksport, Kolding.

Driftperiode . . . . . : 1946 - 1959.

Oprindelig Litra . . . . : DR. München 519 406. 1941 - 1946.

Tidligere Litra . . . . . :

Senere Litra . . . . . :

UIC Litra . . . . . : 022 0 072. Tildelt, men aldrig påført vognen

Byggeår/sted . . . . . : 1941. Rathgeber

Byggenummer . . . . . :

Tilgået . . . . . : 2. Kvartal 1946. Vogn købt af auktionarius for konfiskeret tysk ejendom.

Udgået . . . . . : 1959. Vogn ombygget. se side ZF 500 072 B.

Aksel/tap afstand . . . . : 6000 mm.

Lop. . . . . . : 9100 mm.

Bundflade . . . . . : 21,2 m^2.

Last . . . . . :

Tara . . . . . : 15800 kg.

Bremser . . . . . : Tb.(G & P) H. P.

Varme . . . . . : L. Dampvarmeledning til opvarmning af ledsagerrum

Hjemsted . . . . . : Lunderskov.

Værksted område . . . : Aarhus.

Bemærkninger . . . . . : Vognen er påmalet ejerens navn. I vognen må befordres: Levende fisk samt brugt emballage eller beskadiget gods, der tilbagesendes og som hidrører fra disse forsendelser.

2. kvartal 1946. Afgivet til drift.
4. kvartal 1949. Tara 15800 kg.
kvartal 1952. S mærket 13200 kg. Tara 16400 kg.
3. kvartal 1953. Tara 16100 kg.
1. kvartal 1955. 4 beholdere á 3000 liter. S mærket 13200 kg.
1. kvartal 1959. Tara incl. 20 iltflasker, 15800 kg. 4 beholdere á 3200 liter

ZF 500 072 i Bramming 1951. Det er en uforfalsket tysk Gms 30. (Opplen) hvilket også ses tydeligt, trods "fordanskningen" Senere blev vognen yderligere ombygget, derved mistede den meget af det tyske præg
Fotos.: Poul Egon Clausen. Arkiv.: DMJK.

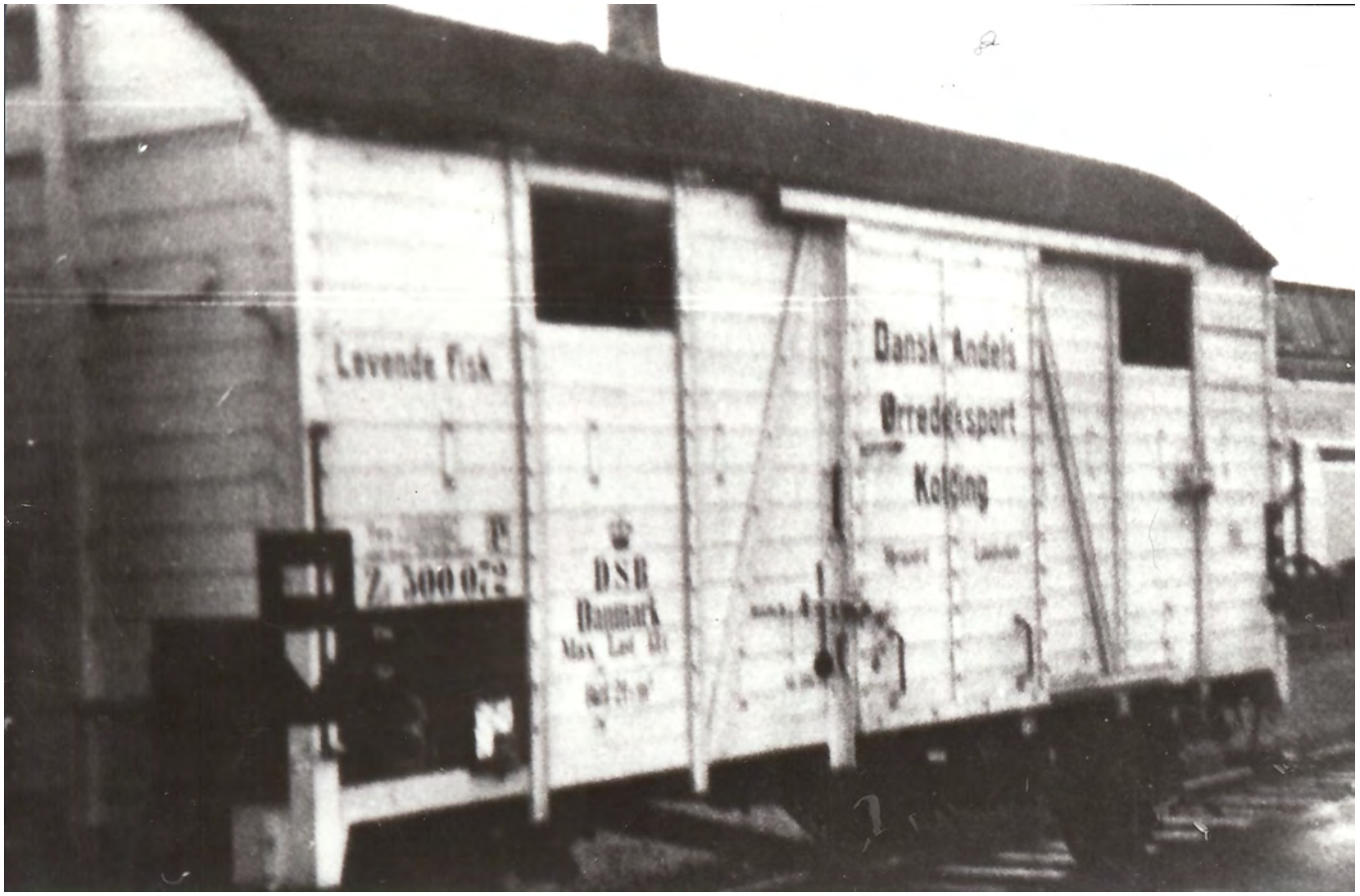

DANSKE JERNBANERS RULLENDE MATERIEL	DSB	1:87 tegning Side: 01.	ZF 500 072 B

Tegner.: Henning Orlowicz.

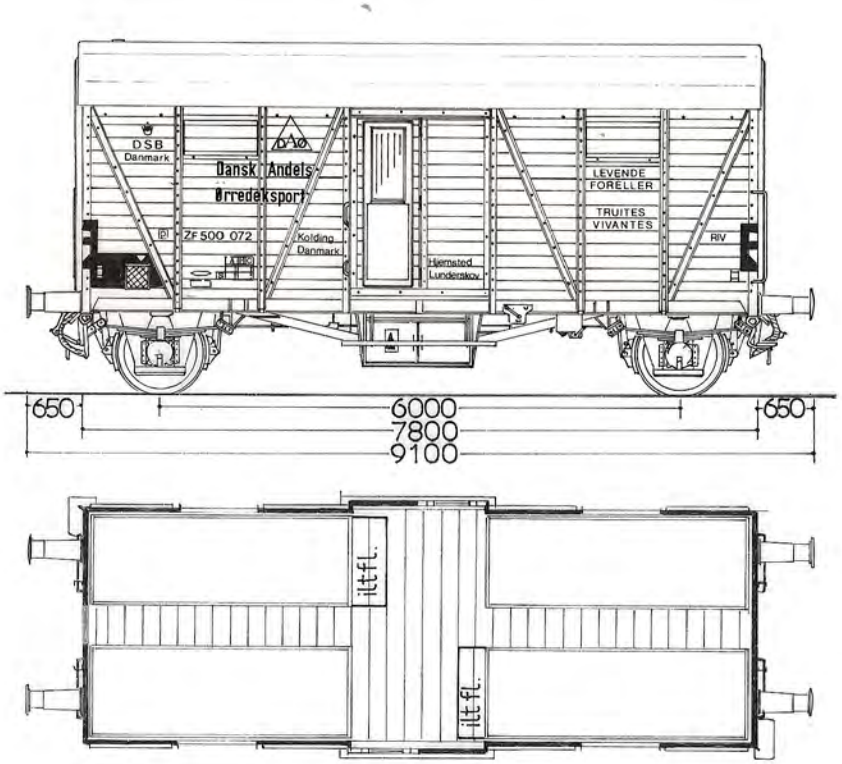

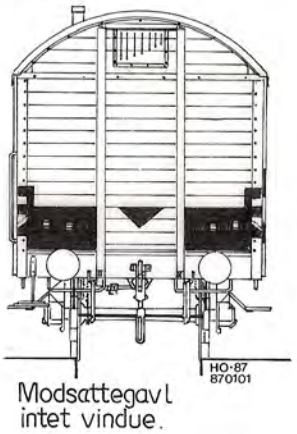

Ejer . . . . . : Dansk Andels Ørredeksport, Kolding.

Driftperiode . . . . . : 1959 - 1967.

Oprindelig Litra . . . . : DR München. 519 406. 1941 - 1946.

Tidligere Litra . . . . . :

Senere Litra . . . . . :

UIC Litra . . . . . : 022 0 072. Tildelt, men aldrig påført vognen.

Byggeår/sted . . . . . : 1941. Rathgeber.

Byggenummer . . . . . :

Tilgået . . . . . : 1959. Vogn ombygget.

Udgået . . . . . : 1967. Udrangeret.

Aksel/tap afstand . . . . : 6000 mm.

Lop. . . . . . : 9100 mm.

Bundflade . . . . . : 21,2 m^2.

Last . . . . . :

Tara . . . . . :

Bremser . . . . . : Tb.(G & P) H. P.

Varme . . . . . : L. Dampvarmeledning til opvarmning af ledsagerrum. Gasanlæg.

Hjemsted . . . . . : Lunderskov.

Værksted område . . . : Aarhus.

Bemærkninger . . . . . : Vognen er påmalet ejerens navn. I vognen må befordres: Levende fisk samt brugt emballage eller beskadiget gods, der tilbagesendes og som hidrører fra disse forsendelser.

I 1959 gennemgår vognen en større renovering /ombygning. Stort set alt træværk fornys, skydedøre erstattes af fløjdøre, hvilket må have været en stor forbedring for personalet. Underhængt gasanlæg monteres og vognkassen forsynes med afstivning af jernprofiler

ZF 500 072 i Vejen 1961, billedet er desværre meget uskarpt, det skyldes at det er en forstørrelse af et udsnit og det er forstørret langt ud over hvad filmen kan klare.
Foto.: Hans Gerner Christiansen.

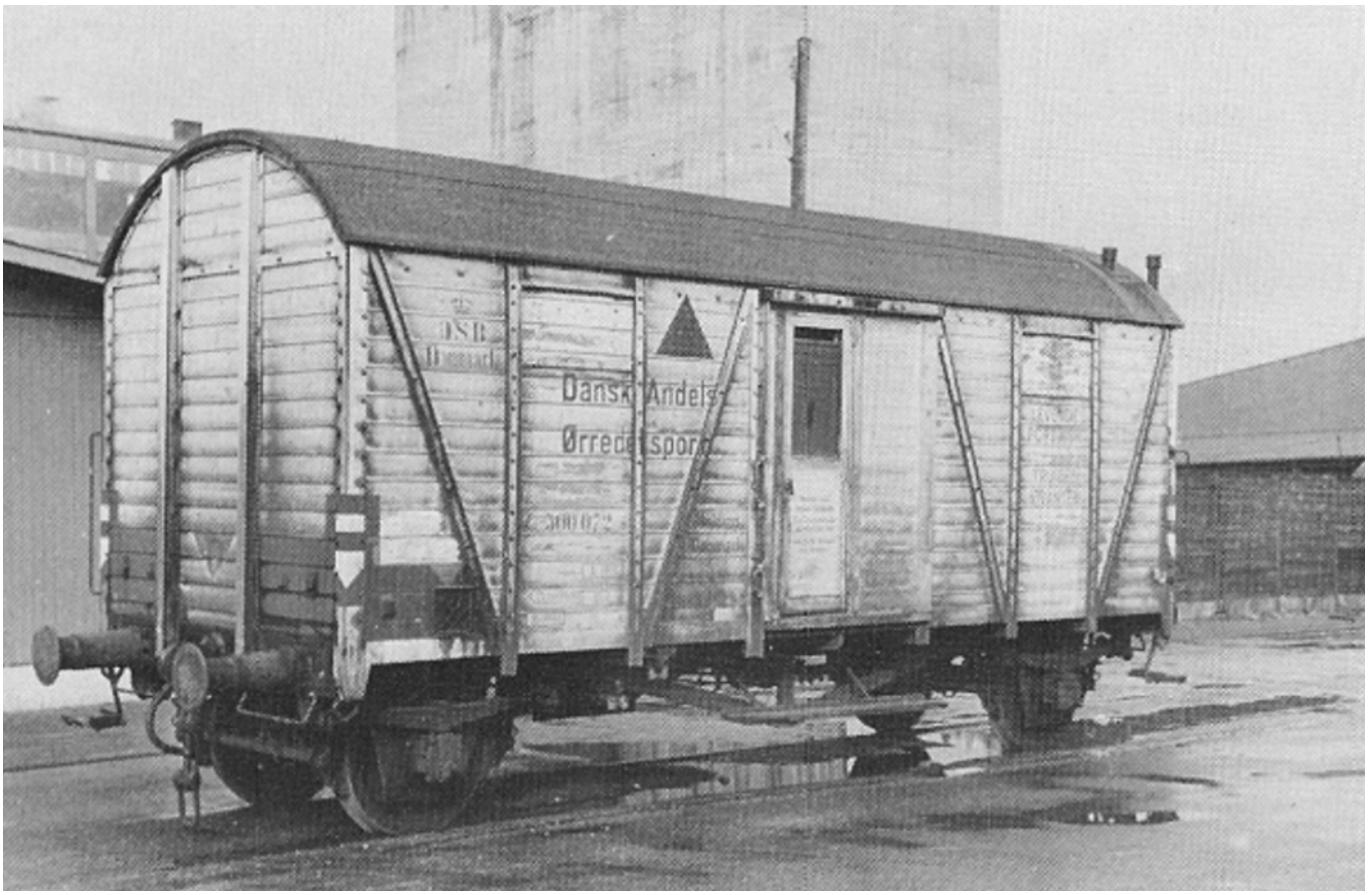

The end of the line - Udrangeret, glemt og forladt Står ZF 500 072 på Vejle Havn i 1967, den stort set ufravigelige skæbne der venter alt (næsten) jernbane materiel.
Foto.: Ukendt.

DANSKE JERNBANERS RULLENDE MATERIEL	DSB	1:87 tegning Side: 01.	ZF 500 073 1947 - 1962.

Tegner.: Henning Orlowicz.

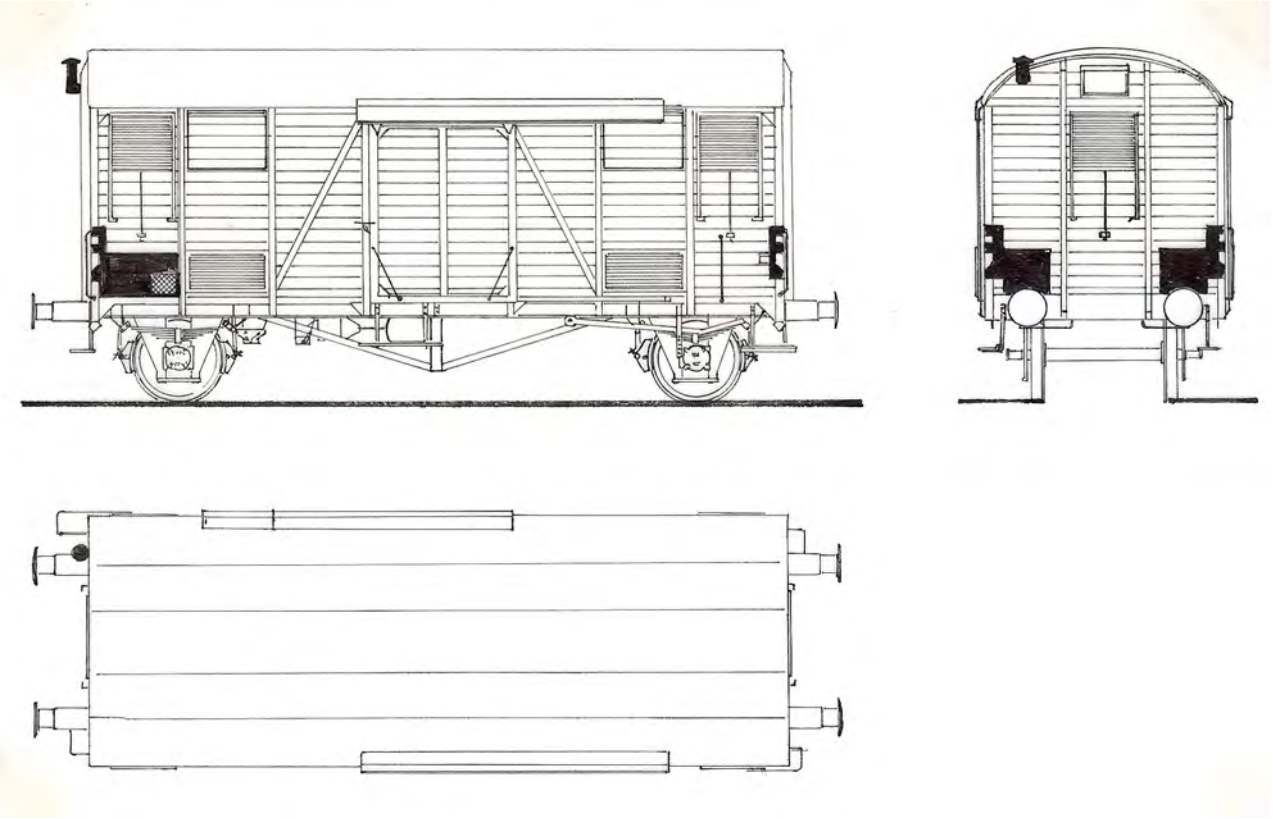

Ejer . . . . . : Dansk Andels Ørredeksport, Kolding.

Driftperiode . . . . . : 1947 - 1962.

Oprindelig Litra . . . . : IA 19 421. 1941 - 1947.

Tidligere Litra . . . . . :

Senere Litra . . . . . : IAL 19 421.

UIC Litra . . . . . :

Byggeår/sted . . . . . : 1941 Scandia.

Byggenummer . . . . . :

Tilgået . . . . . : 1947. Lejet af DSB.

Udgået . . . . . : 1962. 4. kvartal. Lejemål ophørt.

Aksel/tap afstand . . . . : 6000 mm.

Lop. . . . . . : 9260 mm.

Bundflade . . . . . : 21,3 m^2.

Last . . . . . : 13000 kg.

Tara . . . . . : 16300 kg.

Bremser . . . . . : Tb. (G&P). H.

Varme . . . . . : L. Dampvarmeledning.

Hjemsted . . . . . : Lunderskov.

Værksted område . . . : Aarhus.

Bemærkninger . . . . . : Vognen er påmalet ejerens navn. I vognen må befordres: Levende fisk samt brugt emballage eller beskadiget gods, der tilbagesendes og som hidrører fra disse forsendelser.

1. kvartal 1954. Vognen har 4 vandbeholdere á 3025 liter = 12100 liter.
2. kvartal 1960. Vogn udstyret med Athermos akselkasser. S-last sat til 11700 kg.
3. kvartal 1960. UIC last ABC 13000 kg. S-ABC 12100 kg.

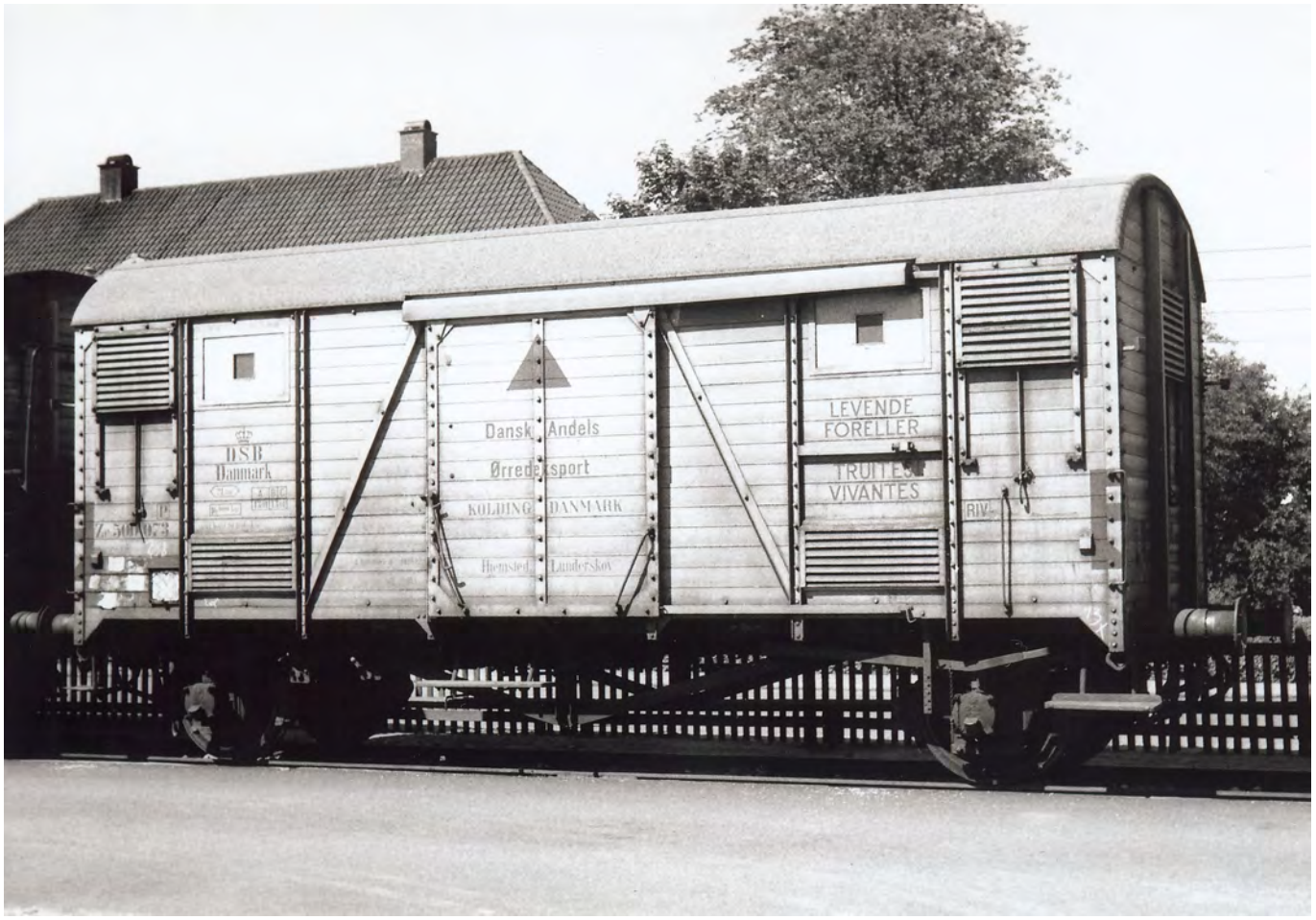

ZF 500 073 i Lunderskov 1959, heller ikke her er det de store udvendige forandringer vognen har gennemgået, for at blive til en ZF vogn.
Foto.: Poul Egon Clausen. Arkiv.: DMJK.

DANSKE JERNBANERS RULLENDE MATERIEL	DSB	1:87 tegning Side: 01.	ZF 500 074 1948.

Tegner.: Henning Orlowicz.

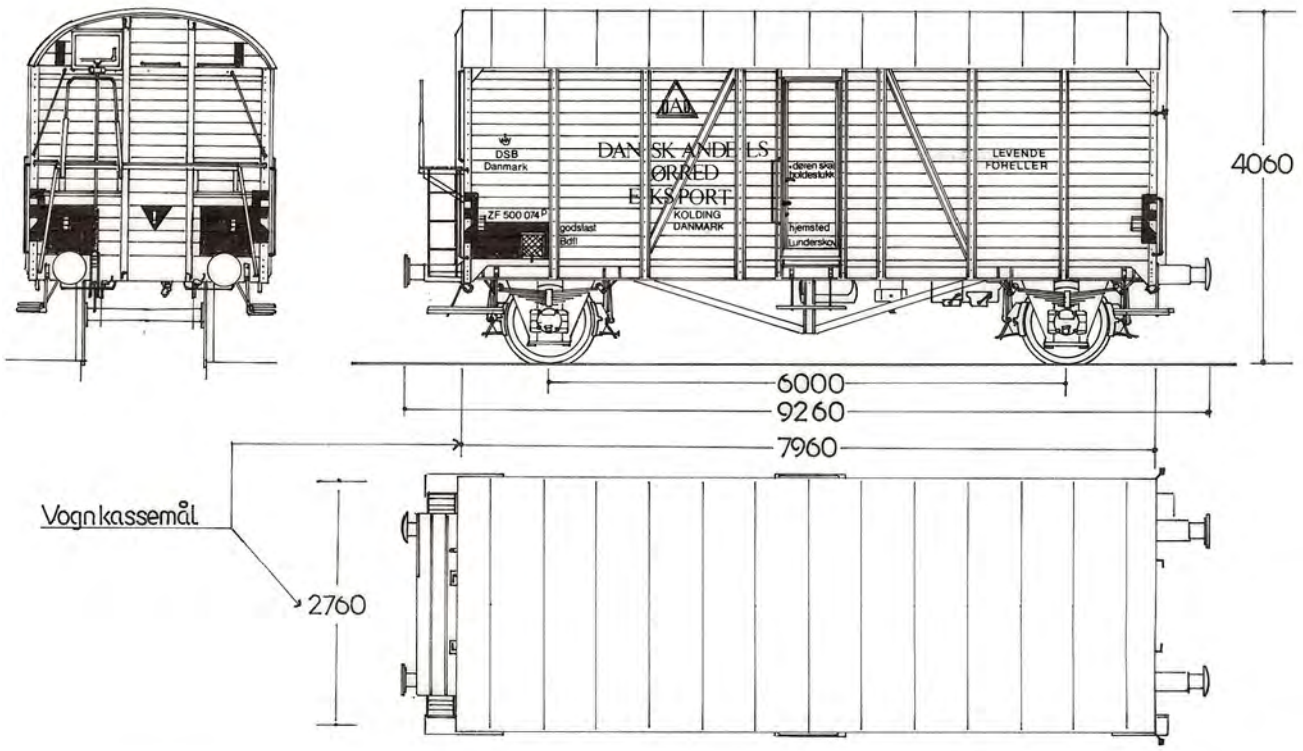

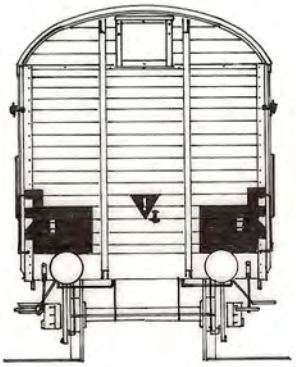

Ejer . . . . . : Dansk Andels Ørredeksport, Kolding

Driftperiode . . . . . : 1948 - 1964.

Oprindelig Litra . . . . : ZF 500 074

Tidligere Litra . . . . . :

Senere Litra . . . . . : DB. 519 158. 1964 -

UIC Litra . . . . . :

Byggeår/sted . . . . . : 1948. Scandia.

Byggenummer . . . . . : 19917

Tilgået . . . . . : 15.05.1948. Ny vogn.

Udgået . . . . . : 1964. Registreret (solgt?) ved DB.

Aksel/tap afstand . . . . : 6000 mm.

Lop. . . . . . : 9260 mm.

Bundflade . . . . . : 21,3 m^2.

Last . . . . . : 13000 kg. 1948. 13300 kg. 1955.

Tara . . . . . : 16200 kg 1948. 15200 kg. 1949. 15900 kg. 1960.

Bremser . . . . . : Tb. (G & P) Rs. P.

Varme . . . . . : L. Damp/El varmekabel til opvarmning af ledsagerrum.

Hjemsted . . . . . : Lundeskov.

Værksted område . . . : Aarhus.

Bemærkninger . . . . . : Vognen er påmalet ejerens navn. I vognen må befordre: Levende fisk samt brugt emballage eller beskadiget gods, der tilbagesendes og som hidrører fra disse forsendelser.

2. kvartal 1948. Ny vogn, Scandia.
3. kvartal 1948. Transitvogn. Højst 20 iltflasker. 4 beholdere á 3250 liter.
4. kvartal 1949. Tara 15200 kg.
kvartal 1955. 4 beholdere á 3200 liter Last 13300 kg.
1. kvartal 1960. 3000 volt elvarmekabel monteret.

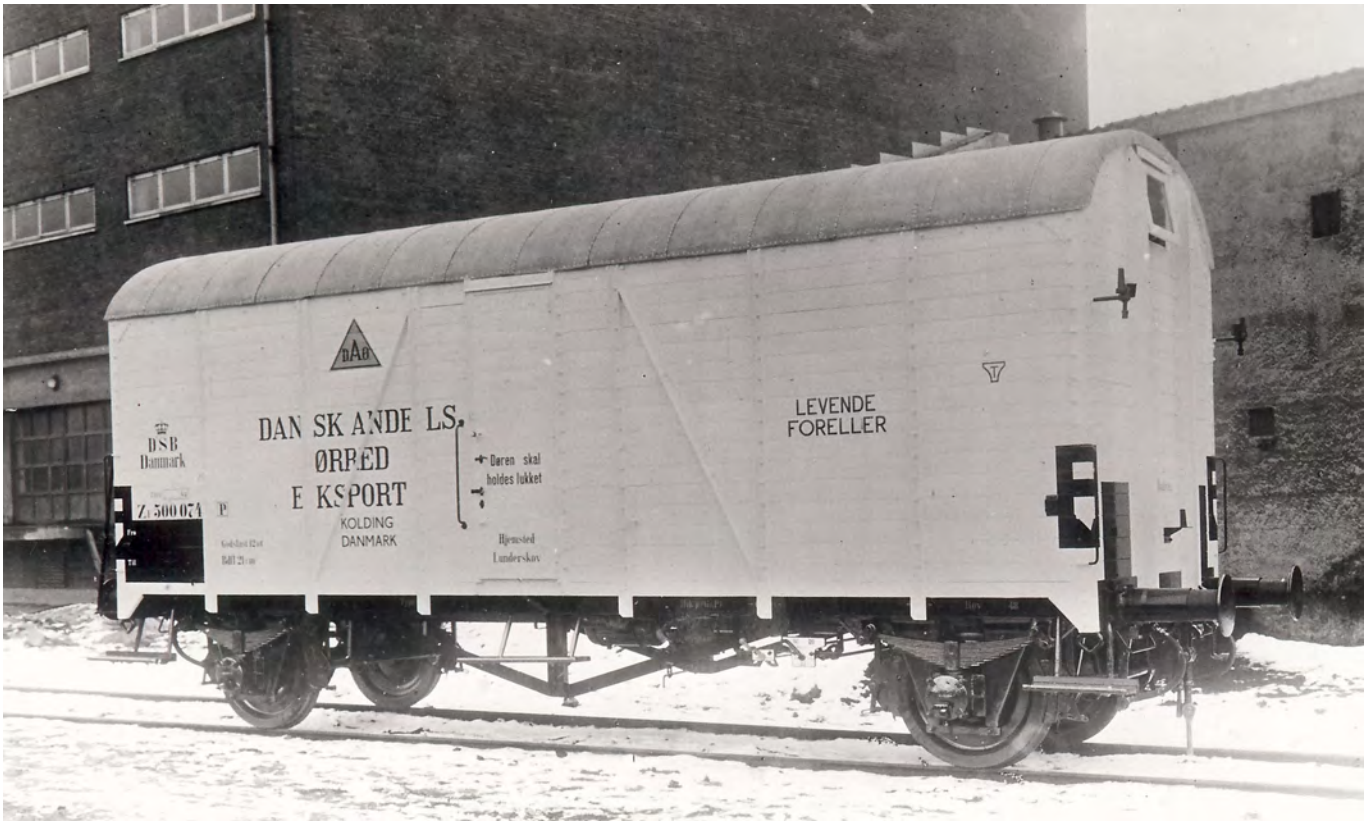

ZF 500 074. Scandia fabriksfoto. 1948. Uvist af hvilken årsag, har man undladt at lave læsselemme i vognsiden. Det må have været vældig upraktisk og det har formodentlig ikke varet ret længe før disse er blevet monteret, desværre er dette det eneste foto af vognen, så det kan faktisk ikke dokumenteres at den fik læsselemmene. vognens fysiske og tekniske opbygning, er fuldstændig identiske med HD/IA vognene, på nær manglende skydedør og diverse lemme. Selv om skydedøren "mangler" er dørlysningen den samme som på HD/IA og meget nem at erkende. Selv om DSB fik HD og IA vogne i ret store tal, i 40érne og 50érne, blev det kun til denne vogn ZF 500 064 og ZF 500 043, sidst nævnte var dog noget længere. Det skyldes at udviklingen af især undervognene gik meget stærkt omkring 1950, de vogne der leveredes i 1953 (eks. ZF 500 023) var til trods for deres udseende lighed, langt mere teknisk avancerede.
Foto. Scandia. Arkiv.: JMJK.

DANSKE JERNBANERS RULLENDE MATERIEL	DSB	1:87 tegning Side: 01.	ZF 500 075 1953.

Tegner.: Henning Orlowicz.
Tegningen viser vognens udseende ved levering i 1953.

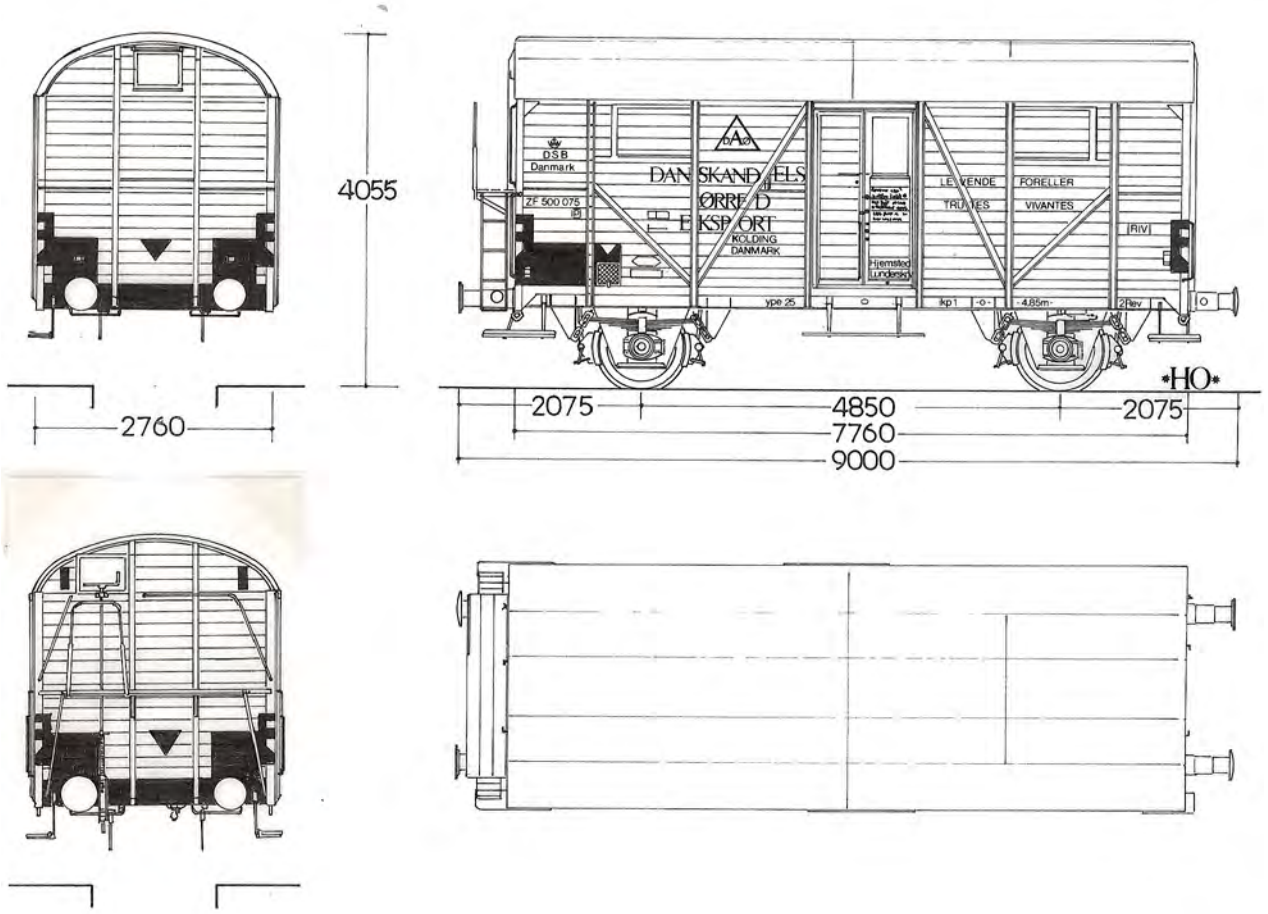

Ejer . . . . . : Dansk Andels Ørredeksport, Kolding.

Driftperiode . . . . . : 1953 - 1963.

Oprindelig Litra . . . . : ZF 500 075.

Tidligere Litra . . . . . :

Senere Litra . . . . . :

UIC Litra . . . . . :

Byggeår/sted . . . . . : 1953 Scandia.

Byggenummer . . . . . : 20999.

Tilgået . . . . . : 08.05.1953. Ny vogn.

Udgået . . . . . : 1963. Solgt til Stålvalseværket, Frederiksværk.

Aksel/tap afstand . . . . : 4850 mm.

Lop. . . . . . : 9000 mm.

Bundflade . . . . . : 20,8 m^2.

Last . . . . . :

Tara . . . . . : 15800 kg. 1953.

Bremser . . . . . : Tb.(G & P) Rs. P.

Varme . . . . . : L. Dampvarmeledning til opvamning af ledsagerrum.

Hjemsted . . . . . : Lunderskov.

Værksted område . . . : Aarhus.

Bemærkninger . . . . . : Vognen er påmalet ejerens navn. I vognen må befordres: Levende fisk samt brugt emballage eller beskadiget gods, der tilbagesendes og som hidrører fra disse forsendelser.

2 kvartal 1953. Ny vogn, Scandia. Tara 15800 kg.

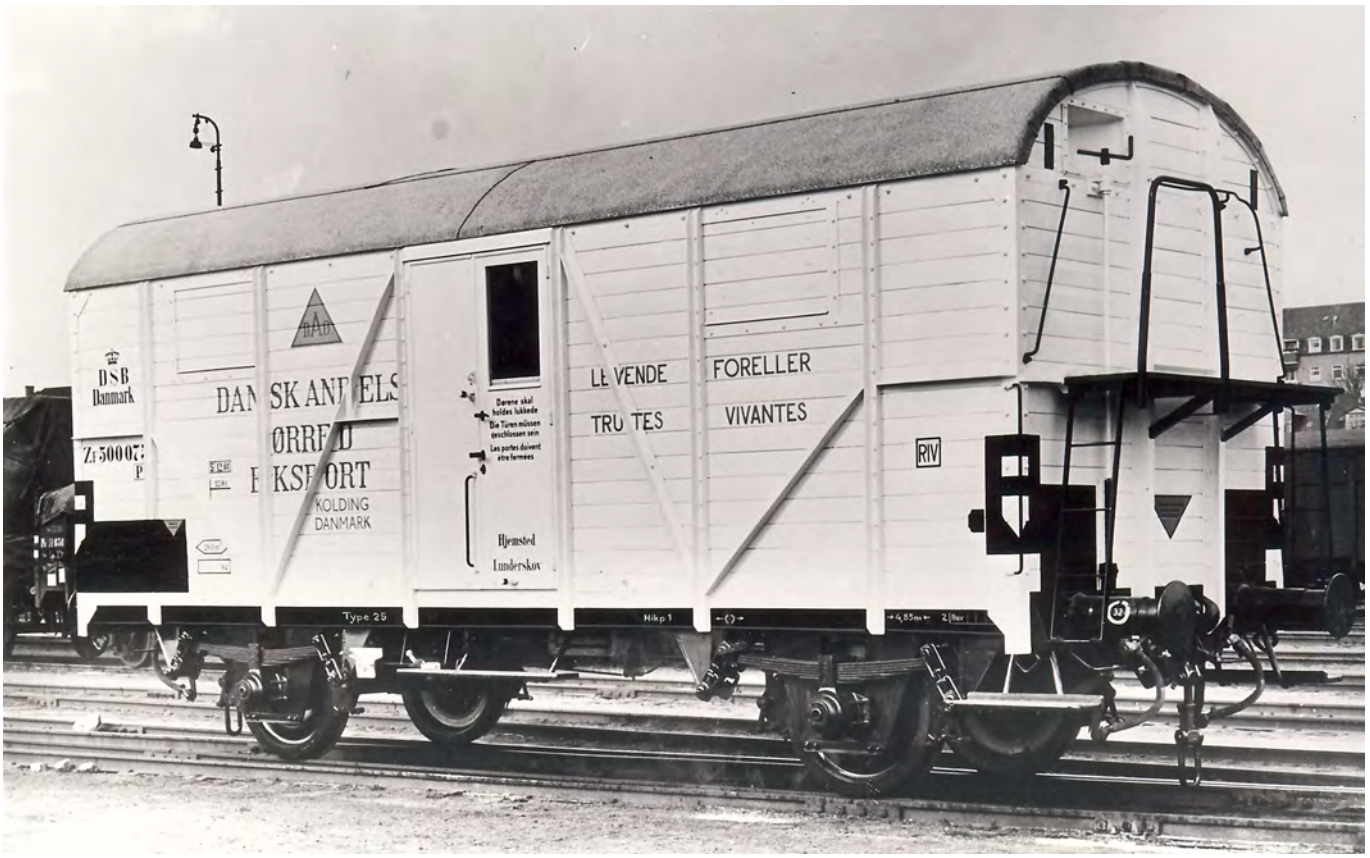

ZF 500 075 ved leveringen i 1953. Vognens påskrifter viser de første tegn på det dengang, nye UIC samarbejde, åben lastraster, RIV mærke m.m. Prøv at sammenligne med foto af ZF 500 074 fra 1948
Foto Scandia. Arkiv.: JMJK.

Ejer . . . . . : Dansk Andels Ørred eksport, Kolding.

Driftperiode . . . . . : 1955 1963.

Oprindelig Litra . . . . : DR 564 974. 1926 -1951.

Tidligere Litra . . . . . : DB 564 974. 1951 - 1955.

Senere Litra . . . . . : ZF 500 022. 1963 1967.

UIC Litra . . . . . : 022 0 022. 1967 -

Byggeår/sted . . . . . : 1926 Kaminski.

Byggenummer . . . . . :

Tilgået . . . . . : 4. Kvartal 1955. Købt fra DB.

Udgået . . . . . : 1. Kvartal 1963. Vogn solgt til Brdr. Nissen Jøker, Vejle.

Aksel/tap afstand . . . . : 7000 mm.

Lop. . . . . . : 12200 mm.

Bundflade . . . . . : 29 m^2.

Last . . . . . :

Tara . . . . . :

Bremser . . . . . : Tb. Rs. P.

Varme . . . . . : L. Dampvarmeledning til opvamning af ledsagerrum.

Hjemsted . . . . . : Lunderskov.

Værksted område . . . : Aarhus.

Bemærkninger . . . . . : Vognen er påmalet ejerens navn. I vognen må befordres: Levende fisk samt brugt emballage eller beskadiget gods, der tilbagesendes og som hidrører fra disse forsendelser.

1. kvartal 1955. ny vogn, ex. DR 564 974.
1. kvartal 1960. UIC lastraster, S, A 12500 kg. S, BC 15000 kg. 3000 V elvarmekabel installeret.
4. kvartal 1961. Fjedre sæt 303. Hjulsæt type 26. 16 iltflasker. Tara 18720 kg.
1. kvartal 1963. Solgt til ZF 500 022.

Indrømmet det er ikke noget blændende godt foto, det originale foto er ikke for skarpt, motivet er taget på lang afstand og denne vogn var ikke det egentlige motiv. Scanningen er udført med en alt for lille opløsning, endelig har jeg så forstørret et ret lille udsnit, så det er vel, alt taget i betragtning, ikke så dårligt endda og så er det det eneste foto, jeg har kendskab til af vognen, overhovedet. Vognen er ZF 500 076, den holder i Lunderskov og året er 1956.
Foto.: Poul Egon Clausen. Arkiv.: DMJK.

DANSKE JERNBANERS RULLENDE MATERIEL	DSB	1:87 tegning Side: 01.	ZF 500 077. 1956.

Tegner.: Henning Orlowicz.
Tegningen viser vognens udseende ved levering i 1956.

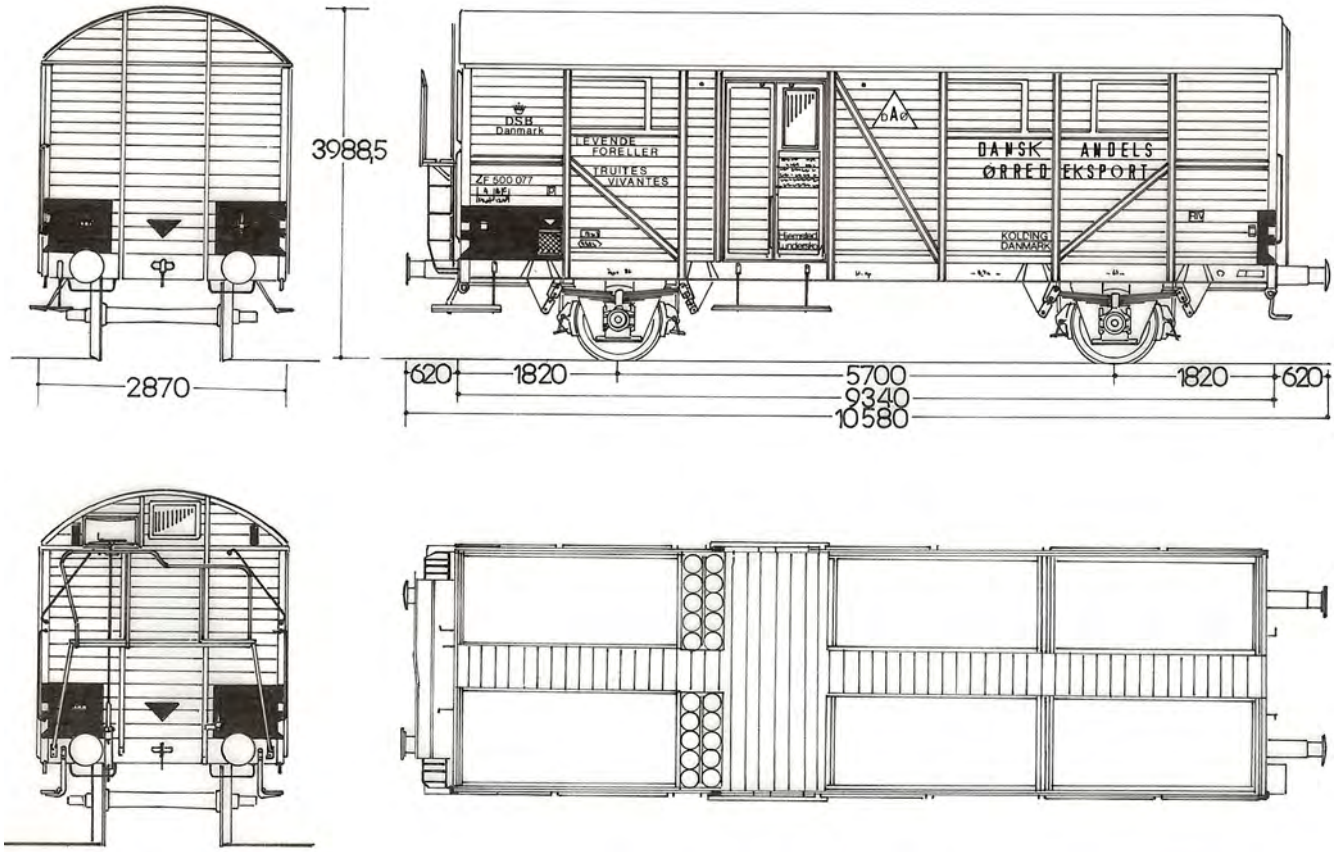

Ejer . . . . . : Dansk Andels Ørredseksport, Kolding.

Driftperiode . . . . . : 1956 - 1963.

Oprindelig Litra . . . . : ZF 500 077.

Tidligere Litra . . . . . :

Senere Litra . . . . . :

UIC Litra . . . . . :

Byggeår/sted . . . . . : 1956. Scandia.

Byggenummer . . . . . : 21701.

Tilgået . . . . . : 20.03.1956. Ny vogn.

Udgået . . . . . : 1963. Solgt til det Danske Stålvalseværk, Frederiksværk.

Aksel/tap afstand . . . . : 5700 mm.

Lop. . . . . . : 10580 mm.

Bundflade . . . . . : 25,2 m^2.

Last . . . . . :

Tara . . . . . : 17200 kg.

Bremser . . . . . : Tb. Rs. P.

Varme . . . . . : L. Dampvarmeledning til opvamning af ledsagerrum.

Hjemsted . . . . . : Lunderskov.

Værksted område . . . : Aarhus.

Bemærkninger . . . . . : Vognen er påmalet ejerens navn. I vognen må befordres: Levende fisk samt brugt emballage eller beskadiget gods, der tilbagesendes og som hidrører fra disse forsendelser.

1. kvartal, 1956. Ny vogn, Scandia.
1. kvartal, 1960 3000 V elvarmekabel installeret. Tara, 19800 kg.

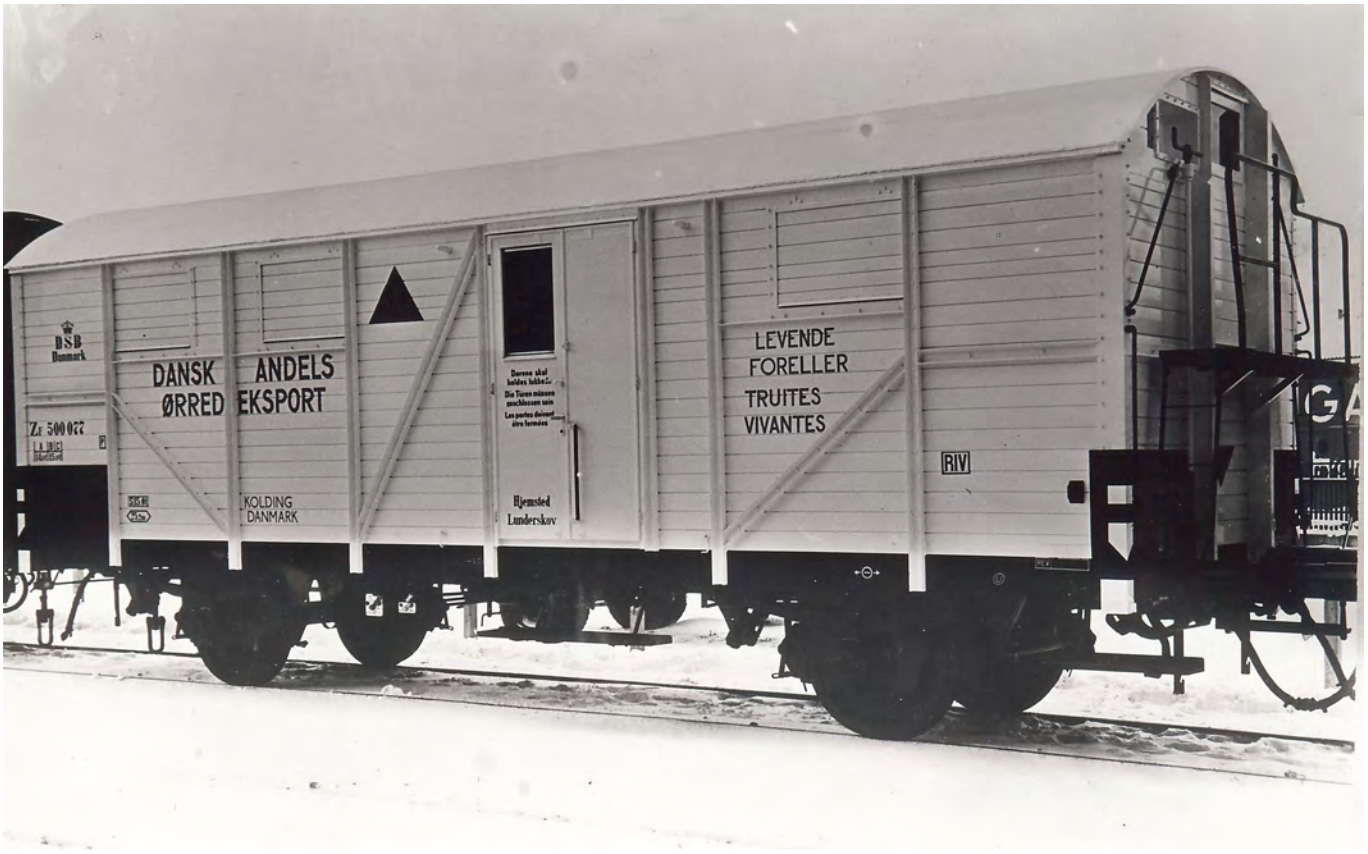

ZF 500 077 helt ny i 1956, læsselemmene er mod sædvane, udført af det samme tømmer, som vognkassen. Fløjdørene ser også her ud som om de er lavet pladebeklædt, hvilket ikke er tilfældet.
Foto.: Scandia. Arkiv.: JMJK.

ZF 500 077. kort tid efter leveringen i Lunderskov, vognen til venstre er ZF 500 076.
Foto.: Poul Egon Clausen. Arkiv.: DMJK.

Udsnit.

DANSKE JERNBANERS RULLENDE MATERIEL	DSB	1:87 tegning Side: 01.	ZF 500 078 1961 - 1962.

Tegner.: Henning Orlowicz.

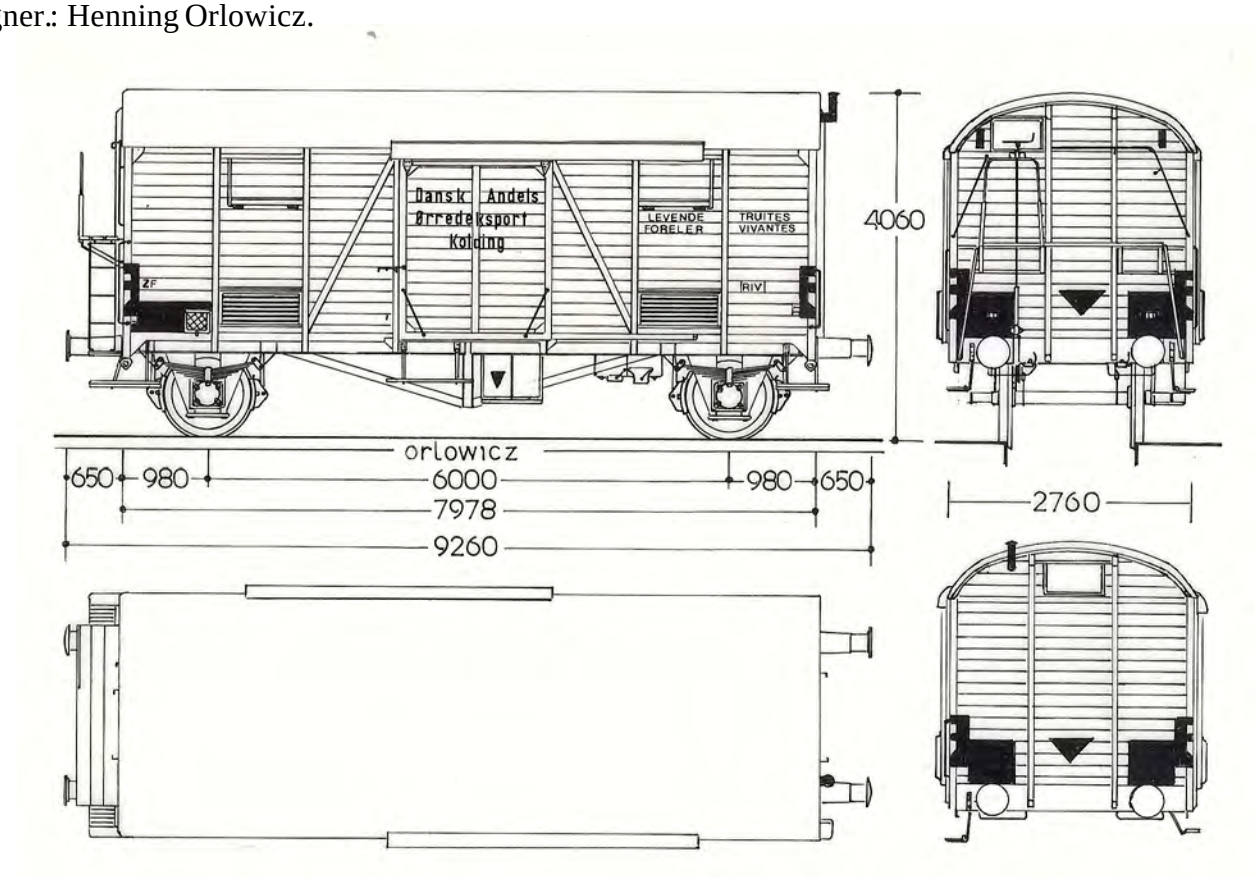

Ejer . . . . . : Dansk Andels Ørredeksport, Kolding.

Driftperiode . . . . . : 1961 - 1962.

Oprindelig Litra . . . . : IAL 19 536. 1950 - 1961.

Tidligere Litra . . . . . :

Senere Litra . . . . . : ZF 500 067. 1962 - 1966.

UIC Litra . . . . . : 022 0 067. 1966 - 1967.

Byggeår/sted . . . . . : 1950. Scandia.

Byggenummer . . . . . : 20328.

Tilgået . . . . . : 1961. Vogn lejet af DSB.

Udgået . . . . . : 1962. Lejemål overtaget af N. Jøker.

Aksel/tap afstand . . . . : 6000 mm.

Lop. . . . . . : 9260 mm.

Bundflade . . . . . : 21,3 m^2.

Last . . . . . :

Tara . . . . . :

Bremser . . . . . : Tb.(G & P) Rs. P.

Varme . . . . . : L. Dampvarmeledning til opvarmning af ledsagerrum. Gasanlæg.

Hjemsted . . . . . : Lunderskov.

Værksted område . . . : Aarhus.

Bemærkninger . . . . . : Vognen er påmalet ejerens navn. I vognen må befordres: Levende fisk samt brugt emballage eller beskadiget gods, der tilbagesendes og som hidrører fra disse forsendelser.

DANSKE JERNBANERS RULLENDE MATERIEL	DSB	1:87 tegning Side: 01.	ZF 500 079 1961 - 1962.

Tegner.: Henning Orlowicz.

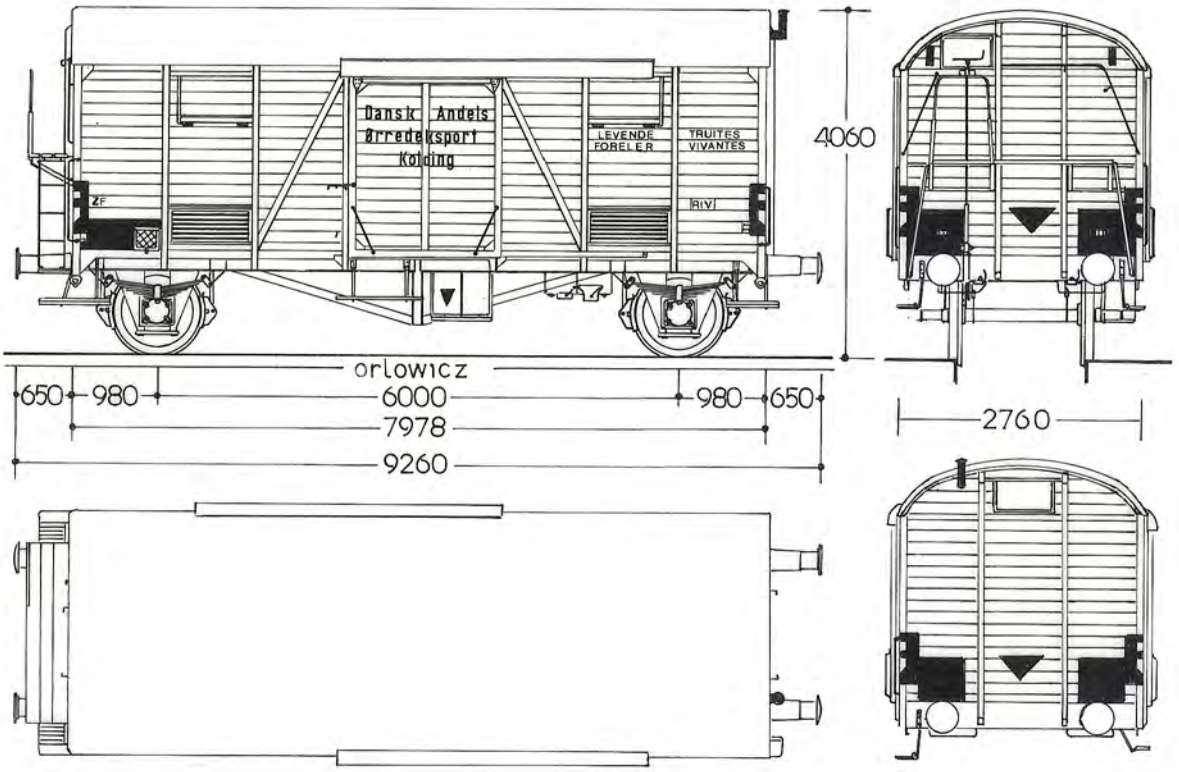

Ejer . . . . . : Dansk Andels Ørrdeksport, Kolding.

Driftperiode . . . . . : 1961 - 1962.

Oprindelig Litra . . . . : IAL 19 540. 1950 - 1961.

Tidligere Litra . . . . . :

Senere Litra . . . . . : IAL 19540. 1962 -

UIC Litra . . . . . :

Byggeår/sted . . . . . : 1950. Scandia.

Byggenummer . . . . . : 20322.

Tilgået . . . . . : 1961. Lejet af DSB.

Udgået . . . . . : 1962. Tilbageført til DSB.

Aksel/tap afstand . . . . : 6000 mm.

Lop. . . . . . : 9260 mm.

Bundflade . . . . . : 21,3 m^2.

Last . . . . . : ABC 12000 kg. S-ABC 11700 kg.

Tara . . . . . : 15000 kg.

Bremser . . . . . : Tb.(G & P) Rs.

Varme . . . . . :

Hjemsted . . . . . : Lunderskov.

Værksted område . . . : Aarhus.

Bemærkninger . . . . . : Vognen er påmalet ejerens navn. I vognen må befordres: Levende fisk samt brugt emballage eller beskadiget gods, der tilbagesendes og som hidrører fra disse forsendelser.

DANSKE JERNBANERS RULLENDE MATERIEL	DSB	1:87 tegning Side: 01.	ZF 500 141 B 1961 - 1962.

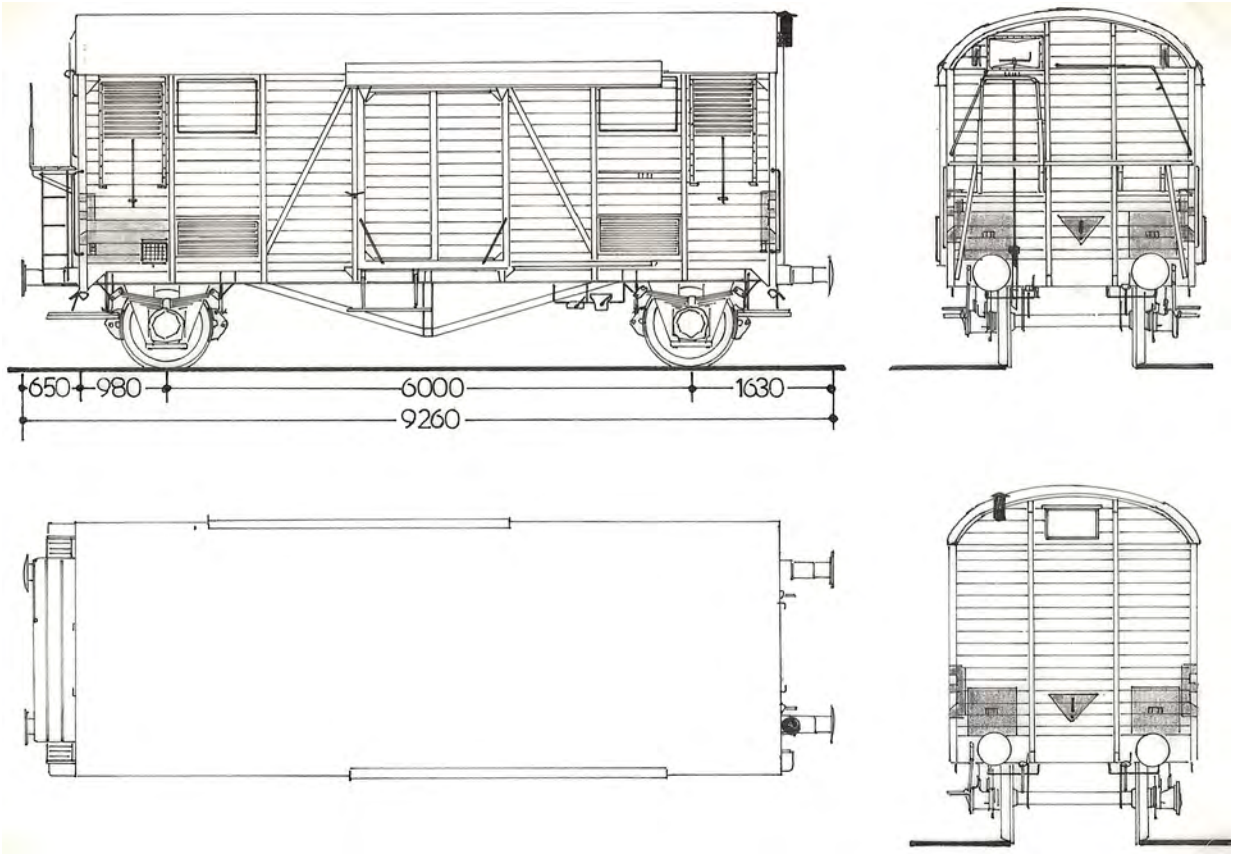

Tegner.: Henning Orlowicz.

Ejer . . . . . : Dansk Andels Ørredeksport, Kolding.

Driftperiode . . . . . : 1961 - 1962.

Oprindelig Litra . . . . : IAR 21 264. 1947 - 1959.

Tidligere Litra . . . . . :

Senere Litra . . . . . : IAR 21 264. 1962 - 19

UIC Litra . . . . . :

Byggeår/sted . . . . . : 1947. Scandia.

Byggenummer . . . . . : 19161.

Tilgået . . . . . : 1961. Lejemålet overtaget fra Dambrugernes Salgskontor.

Udgået . . . . . : 1962. Lejemål ophørt, vogn tilbageført til DSB.

Aksel/tap afstand . . . . : 6000 mm.

Lop. . . . . . : 9260 mm.

Bundflade . . . . . : 21,3 m^2.

Last . . . . . : 12500 kg.

Tara . . . . . : 15800 kg.

Bremser . . . . . : Tb. (G & P) Rs. P.

Varme . . . . . : L. Dampvarmeledning til opvarmning af ledsagerrum. Gasanlæg.

Hjemsted . . . . . : Lunderskov.

Værksted område . . . : Aarhus.

Bemærkninger . . . . . :